STIHL - 63787000416 - Conjunto rueda delantera cortacésped STIHL

Recambio original para las siguientes máquinas STIHL:
RM756.0GC | RM756.0GS | RM756.0YC | RM756.0YS

Tipo de máquina: Cortacésped

Referencias OEM STIHL: 63787000416, 6378 700 0416, 6378-700-0416

Referencias alternativas STIHL:

Denominaciones STIHL: Rueda

Modelo de STIHL: RM 756.0 GC, RM 756.0 GS, RM 756.0 YC, RM 756.0 YS

Tipo de recambio: Original OEM

Fabricante: STIHL

Unidad de venta: 1
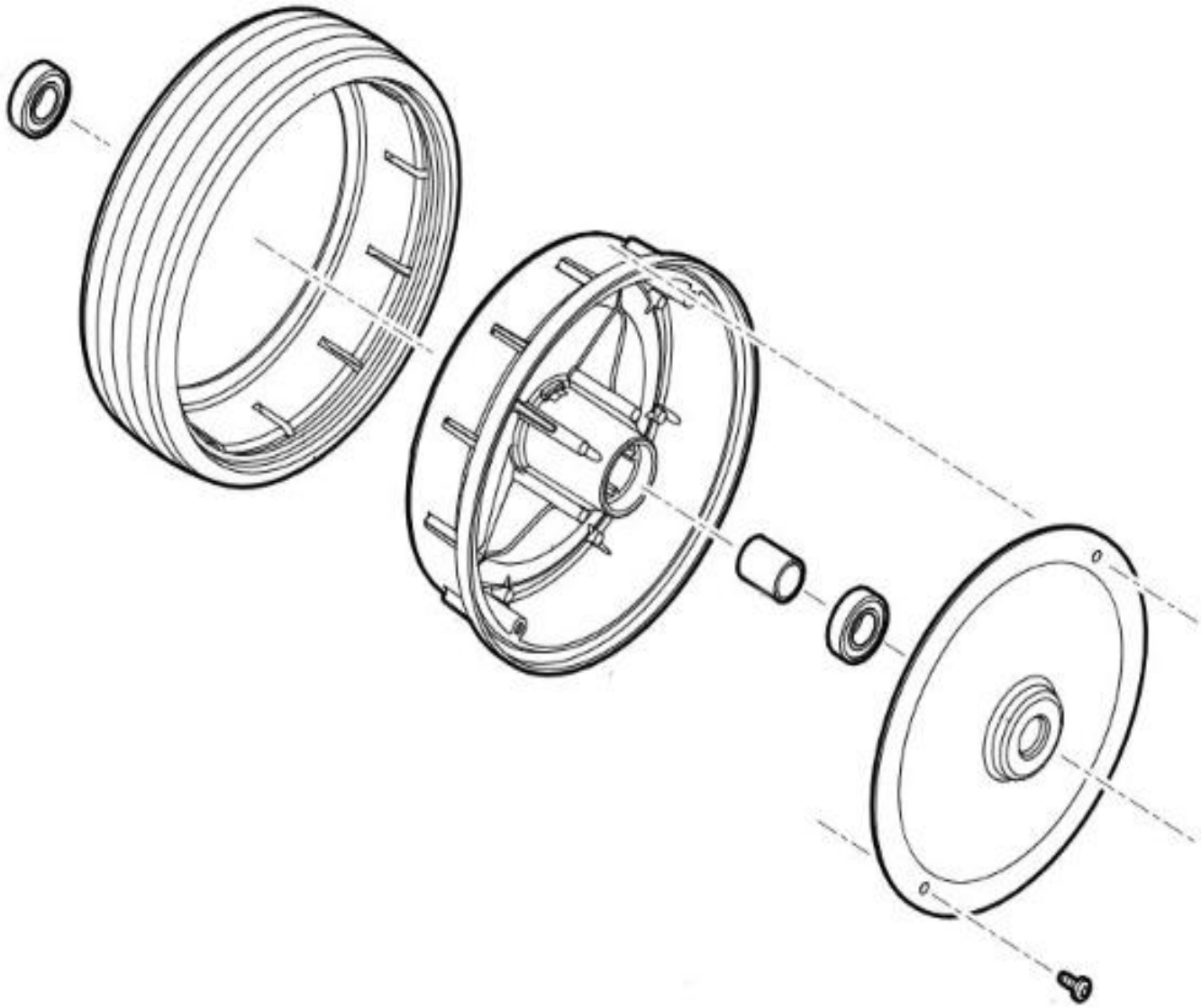
Observaciones: Incluye llanta, neumático, los rodamientos, casquillo, tapa interior y tornillos tapa.