STIHL - 42830071600 - Juego de juntas y retenes de motor soplador STIHL

BR800C

Recambio original para las siguientes máquinas STIHL:

BR800C-E

Tipo de máquina: Soplador

Referencias OEM STIHL: 42830071600, 4283 007 1600, 4283-007-1600

Denominaciones STIHL: Juego de juntas, Kit de juntas

Modelo de STIHL: BR 800 C-E

Tipo de recambio: Original OEM

Fabricante: STIHL

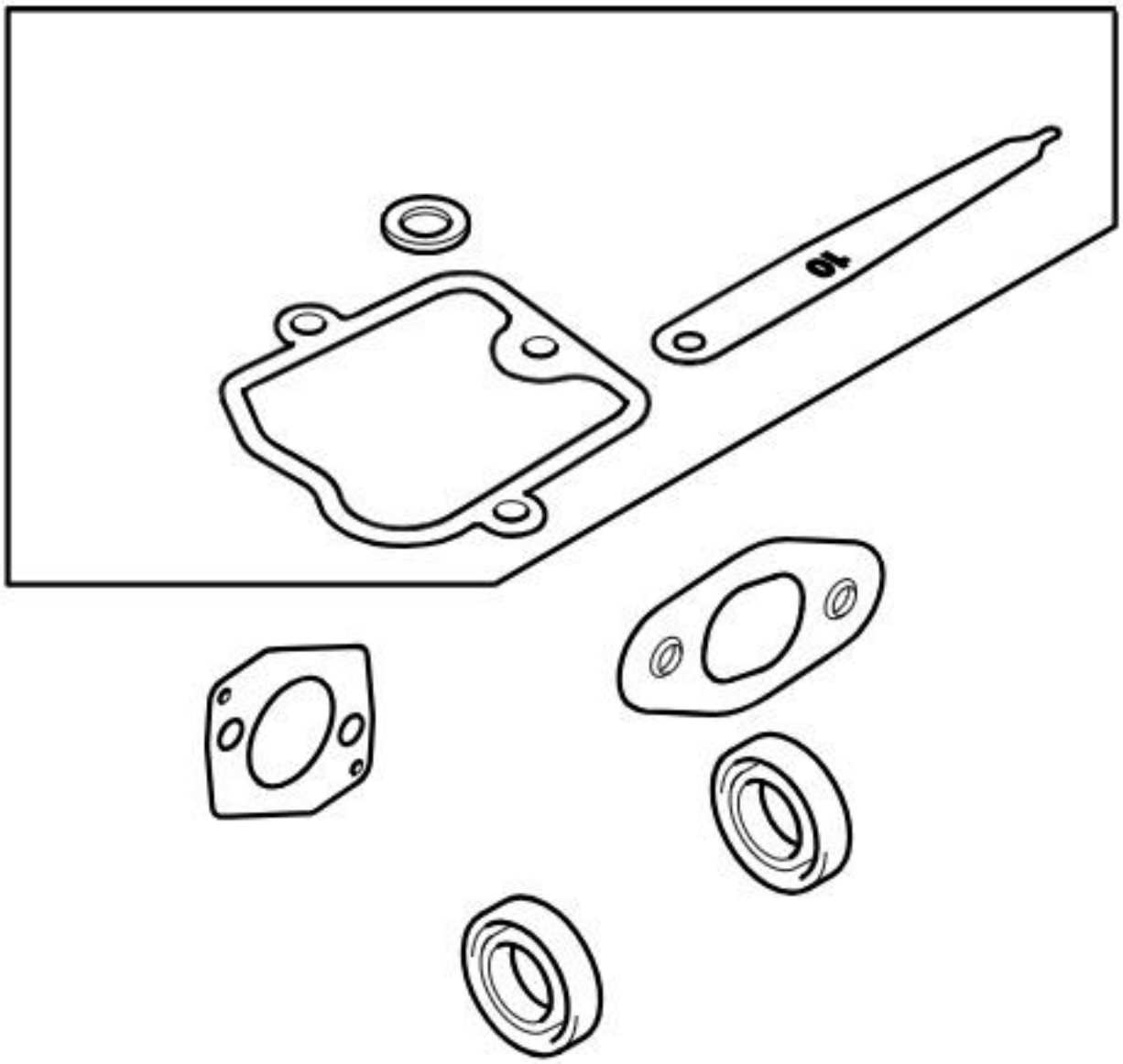
10

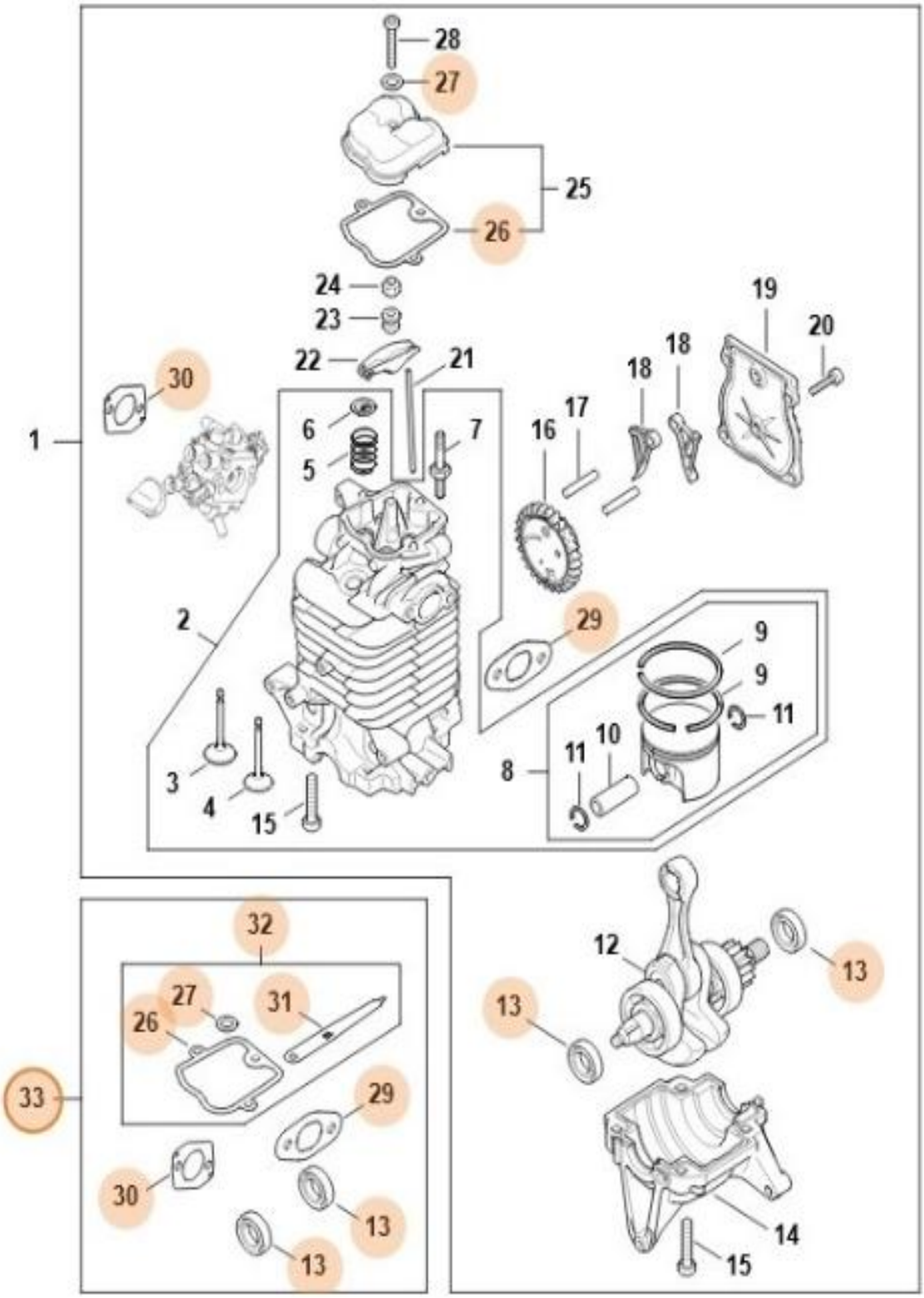
28
27
25
26
24
23
22
21
19
20
18
18
17
16
30
1
6
5
7
2
29
9
9
11
10
11
8
3
4
15
32
27
31
26
33
29
30
13
13
12
13
13
14
15