STIHL - 11466507700 - Conjunto retenedor de cadena motosierra STIHL

MS150C, MS150TC, MS151C, MS151TC

Recambio original para las siguientes máquinas STIHL:

MS150C | MS150TC | MS151C | MS151TC

Tipo de máquina: Motosierra

Referencias OEM STIHL: 11466507700, 1146 650 7700, 1146-650-7700

Denominaciones STIHL: Retenedor de cadena, Pieza retenida de cadena

Modelo de STIHL: MS 150 C, MS 150 TC, MS 151 C, MS 151 TC

Tipo de recambio: Original OEM

Fabricante: STIHL

El conjunto retenedor incluye:
1 - 91040034430 Tornillo autorroscante P6x20

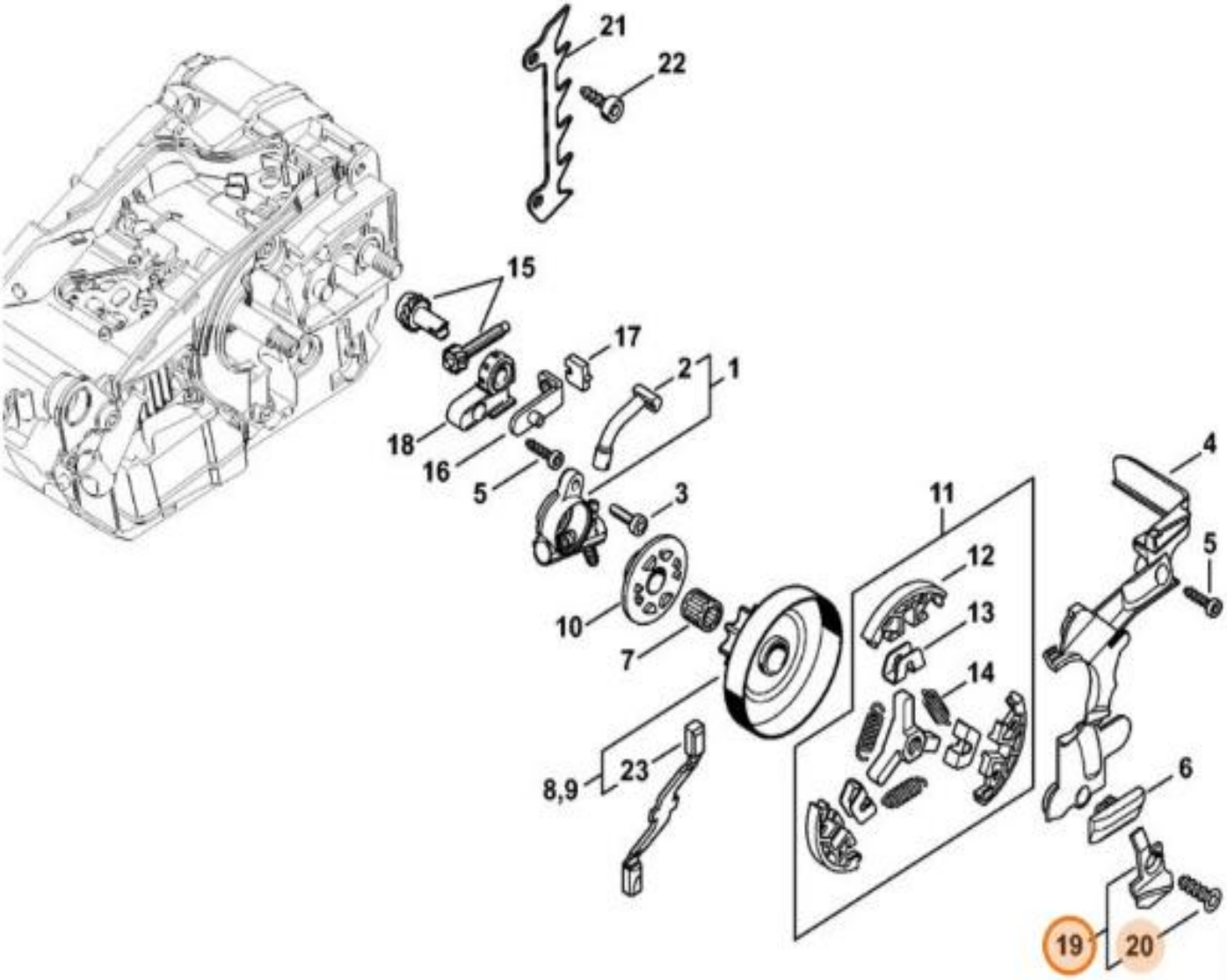
21
22
15
17
2
1
18
16
5
3
11
4
12
5
10
13
7
14
8,9
23
6
19
20