STIHL - 41491602901 - Tambor de embrague STIHL

HL92C-E, SP92C-E, SP92TC-E

Recambio original para las siguientes máquinas STIHL:

HL 92 C-E hasta el número de máquina 514159667
SP 92 C-E hasta el número de máquina 514265117
SP 92 TC-E hasta el número de máquina 514265117

Tipo de máquina: Vareador, Cortasetos de altura

Referencias OEM STIHL: 41491602901, 4149 160 2901, 4149-160-2901

Denominaciones STIHL: Tambor, Campana

Modelo de STIHL: HL 92 C-E, SP 92 C-E, SP 92 TC-E

Tipo de recambio: Original OEM

Fabricante: STIHL

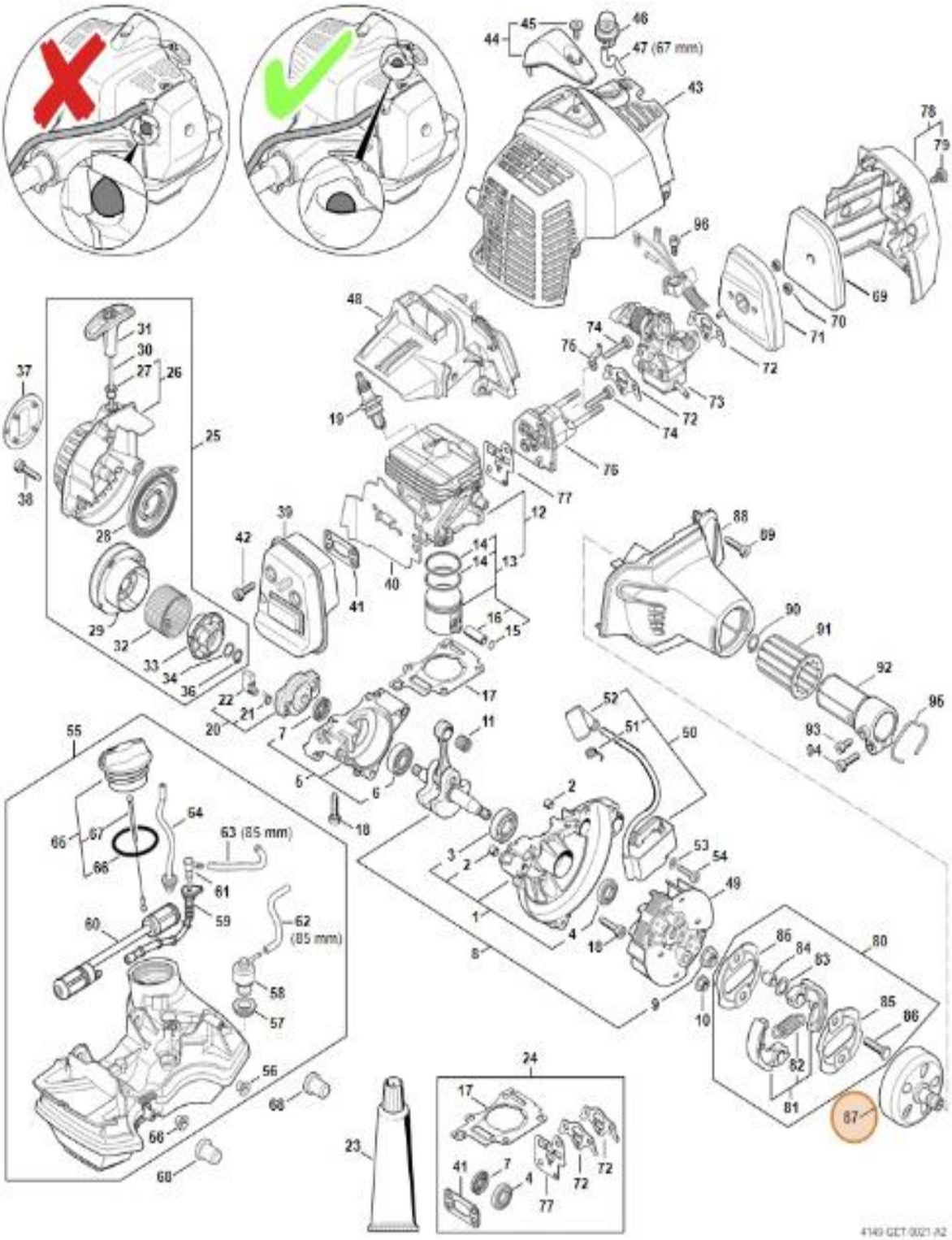
44
45
46
47 (67 mm)
43
78
79
96
69
70
71
72
73
74
75
48
19
31
30
27
26
25
37
38
28
29
32
33
34
36
39
42
41
40
12
13
14
15
16
77
88
89
90
91
92
95
93
94
17
22
21
20
7
6
11
10
52
51
50
2
3
1
4
8
9
53
54
49
18
55
64
63 (85 mm)
65
67
66
61
59
60
62
(85 mm)
58
57
56
68
66
60
24
23
41
7
4
77
72
86
84
83
80
85
82
81
87
4149 GET 0021 A2