# STIHL - 42820071600 - Juego de juntas y retenes de soplador STIHL 4-MIX®

Para sopladoras STIHL BR500, BR600, BR700

*** Debido a las mejoras continuas del fabricante, comprobar con el número de serie de la máquina para ver que el componente sea el correcto ya que estos modelos de sopladoras STIHL montan dos versiones diferentes de cilindro dependiendo del año de fabricación. Contacten con nosotros para ayudarle a localizar la pieza correcta ***

Referencias STIHL: 42820071600, 4282 007 1600, 4282-007-1600

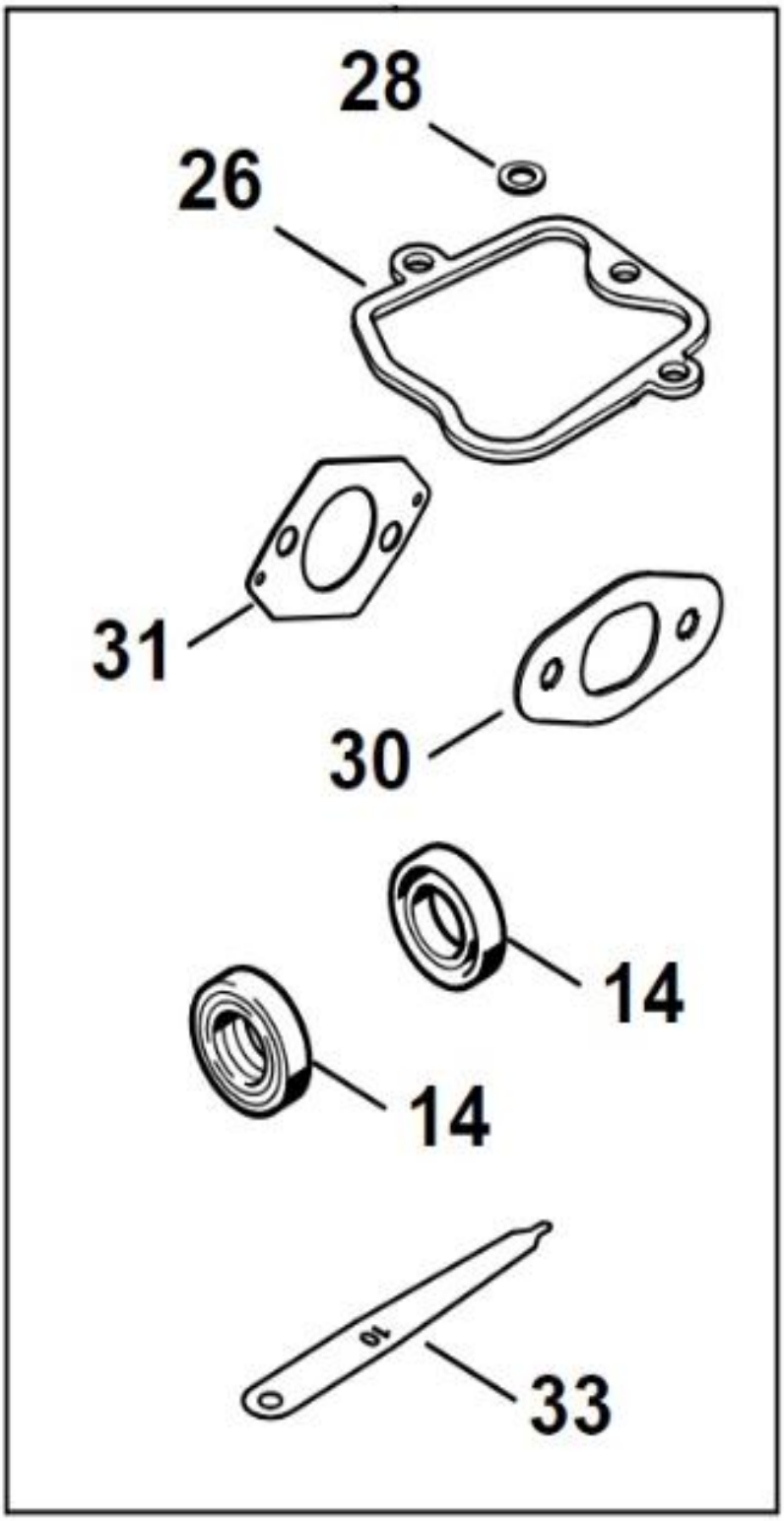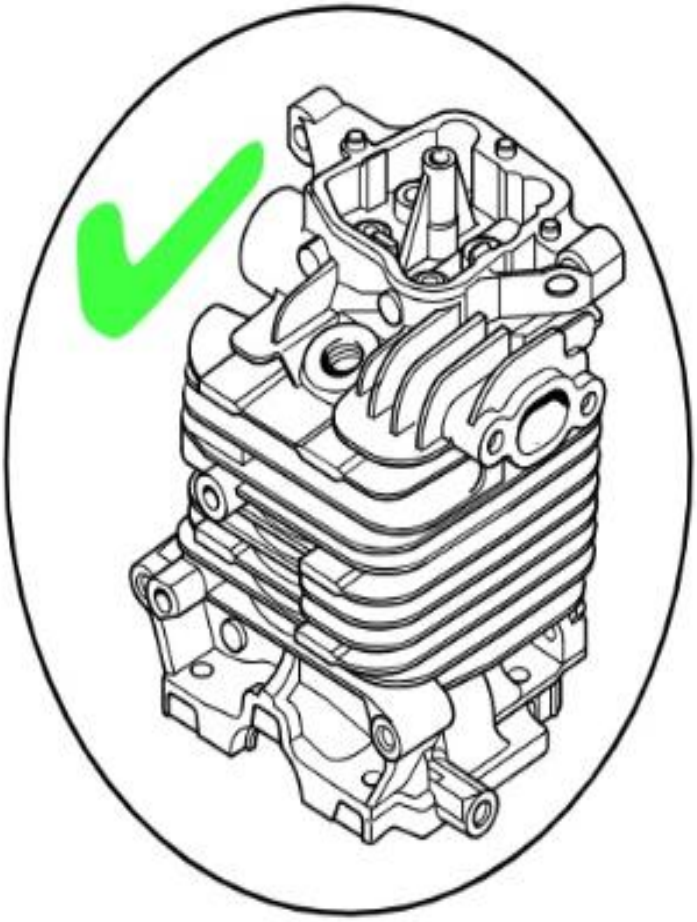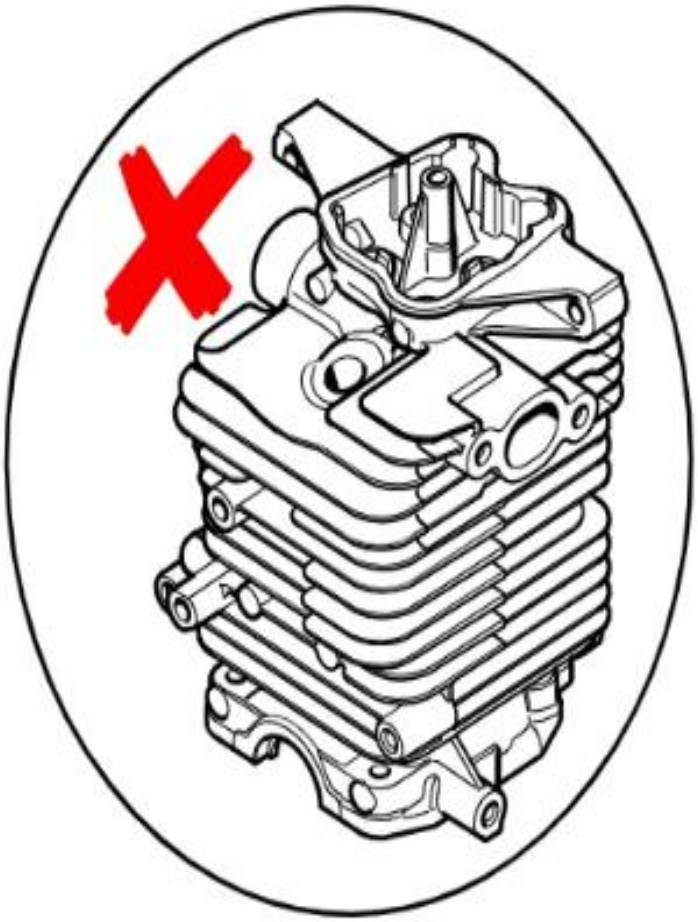
28
26
31
30
14
14
33